N 50, Micro-ondes intégrable, 59 x 38 cm, Noir
HLAGD53N0

PASSIONNÉMENT CUISINE DEPUIS 1877

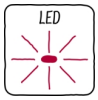

Micro- ondes pour meuble de 38cm

- √ Ouverture latérale - Des possibilités d'installation multiples
- √ Touches sensitives - Programmation intuitive, simple et rapide
- √ Ecran LED - Une lecture simple, efficace et claire des paramètres de cuisson
- √ Programmes automatiques - Votre meilleur assistant pour cuisiner
- √ Eclairage LED - Pour visualiser au mieux vos plats en préparation

Équipement

Données techniques

Type de four à micro-ondes : MO + fonction gril
Type de commandes : Electronique
Couleur de la façade : Noir
Dimensions de la cavité : 208.0 x 328.0 x 369.0 mm
Certificats de conformité : CE, Eurasian
Longueur du cordon électrique : 130 cm
Poids net : 19,445 kg
Poids brut : 22,1 kg
Code EAN : 4242004222804
Puissance maximum du micro-ondes : 900 W
Puissance de raccordement : 1450 W
Intensité : 10 A
Tension : 220-230 V
Fréquence : 50 Hz
Type de prise : Fiche cont.terre/Gard.fil ter.
Dimensions de la cavité : 208.0 x 328.0 x 369.0 mm

4 242004 222804

COOKING PASSION SINCE 1877

Équipement

Caractéristiques principales :

- Pour installation dans une colonne
- Gril de 1.2 kW
- Puissance du gril et du Micro ondes 90 W, 180 W, 360 W combinable
- Volume 25 l

Confort/Sécurité

- Mise en marche très facile
- 8 programmes automatiques
- 4 décongélation et 3 micro- ondes,1 programme en combiné
- Fonction mémoire (1 position)
- Eclairage LED
- Plateau tournant en verre : 31.5 cm

Données techniques :

- Câble de raccordement : 130 cm
- Puissance totale de raccordement : 1.45 kW

COOKING PASSION SINCE 1877
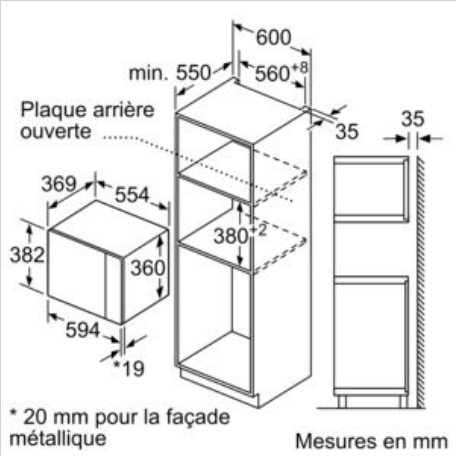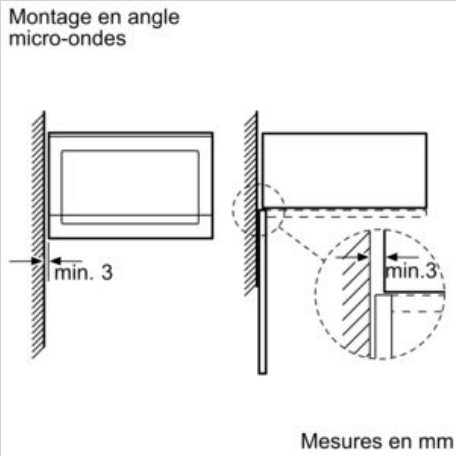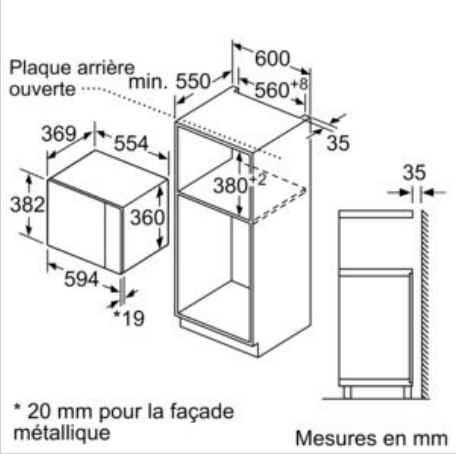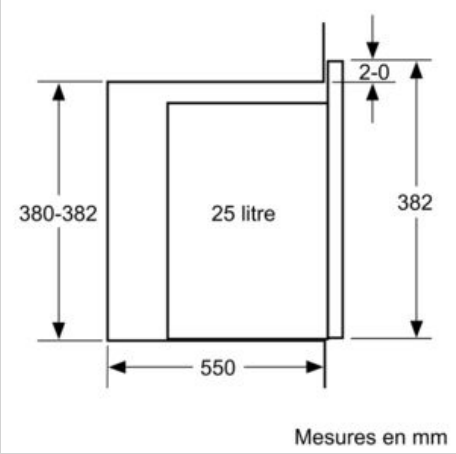
Cotes